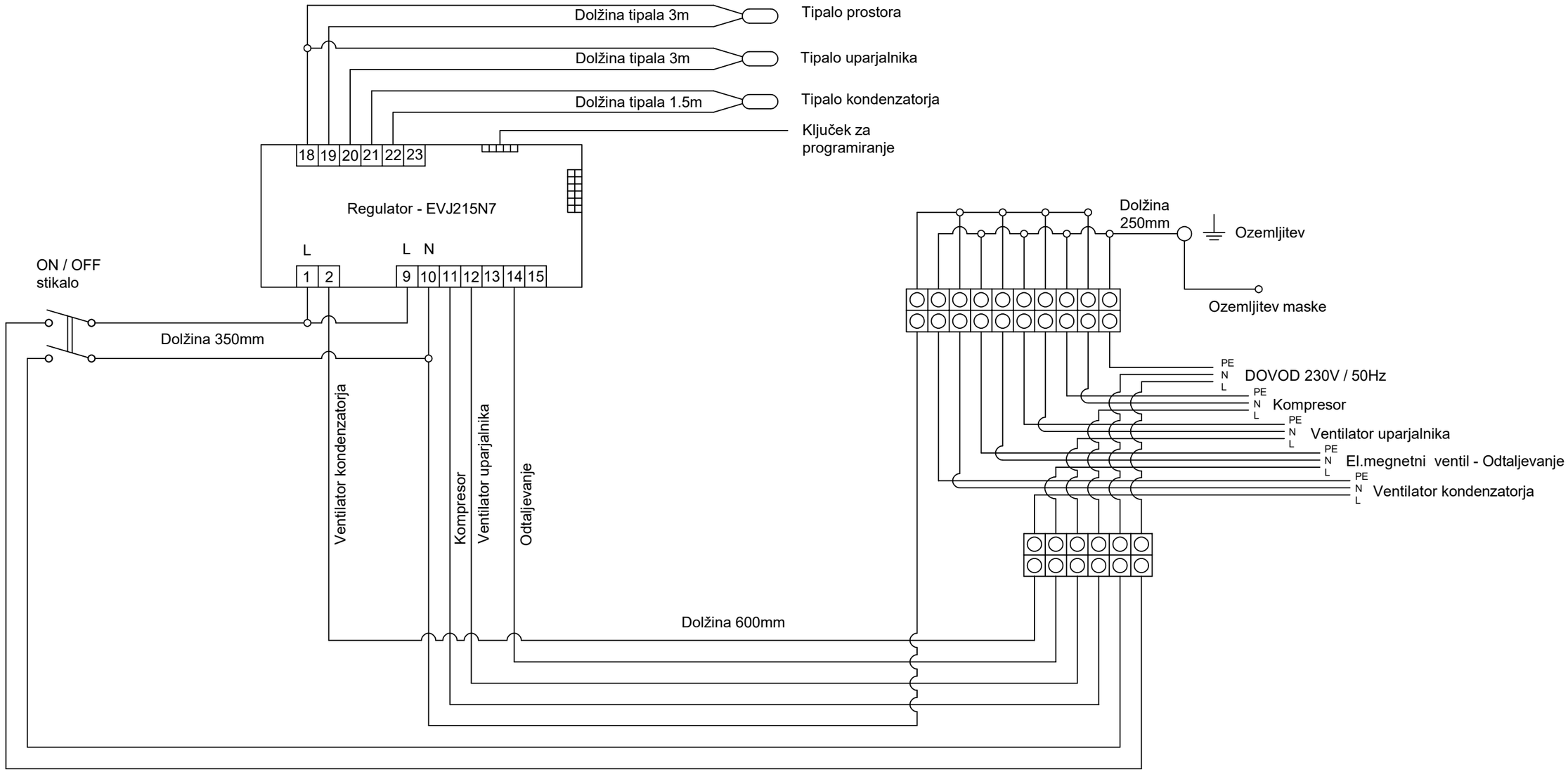


Legenda
L - Faza - Črna 1,5mm2
N - Nula - Modra 1,5mm2
PE - Ozemljitev - Zeleno rumena 1,5mm2

| | | | | |
|---|---|---|---|---|
| Datoteka: | | | Material: | Merilo: |
| ISO 2768-M | | | | Masa: |
| | Datum: | Ime: | Vezava PH | |
| Izdelal: | 11.11.2020 | D. Ivič | | |
| Kontrola: | | | | |
| Pregledal: | | | | |
| COOKINOX | | | 001-31001 | ----- / ----- |
| | | | | Osnovni ključ / Dodatni ključ |

A3

Risba je last podjetja Cookinox d.o.o. - Vse pravice pridržane.