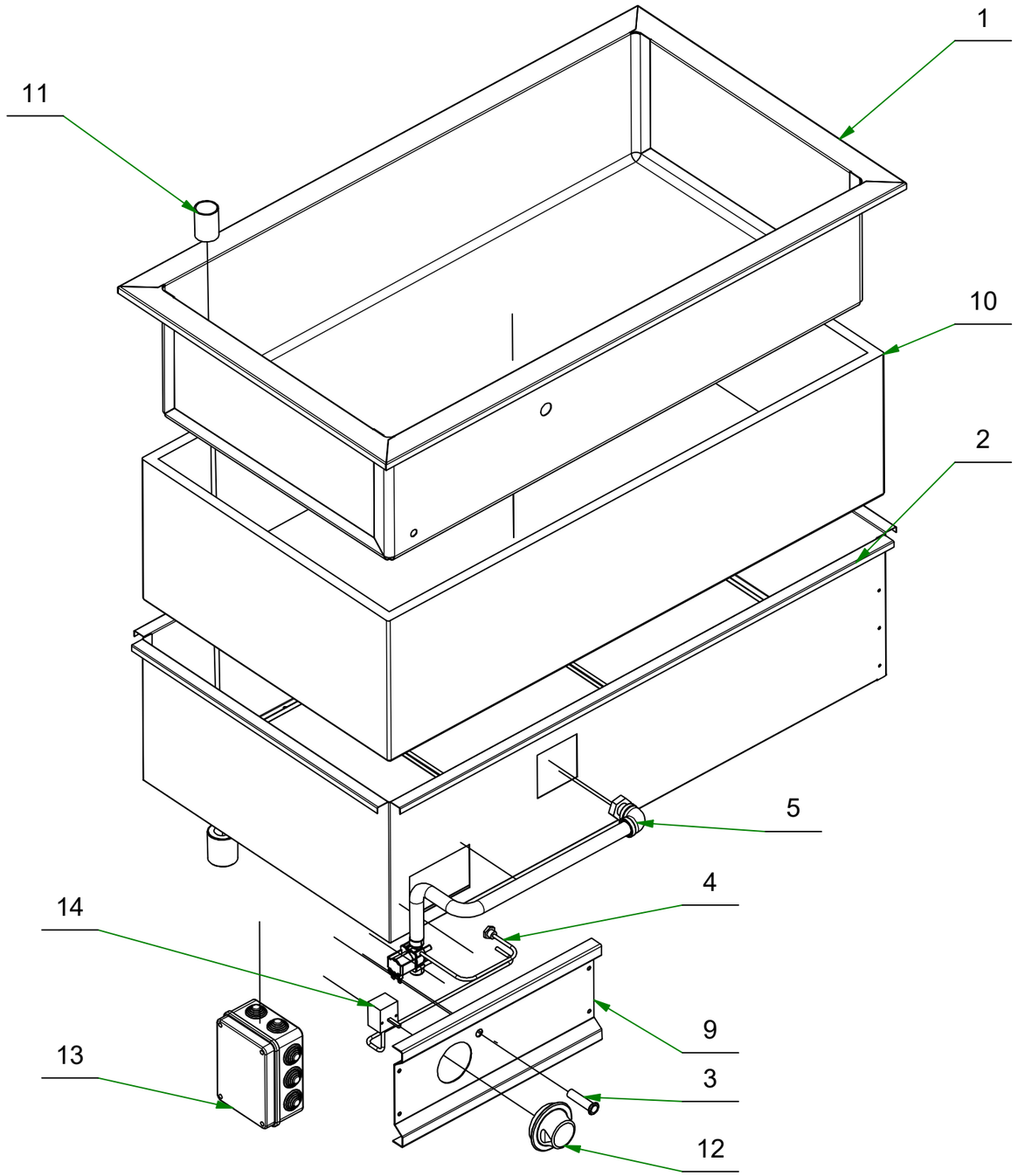

Risba je last podjetja Cookinox d.o.o. - Vse pravice pridržane